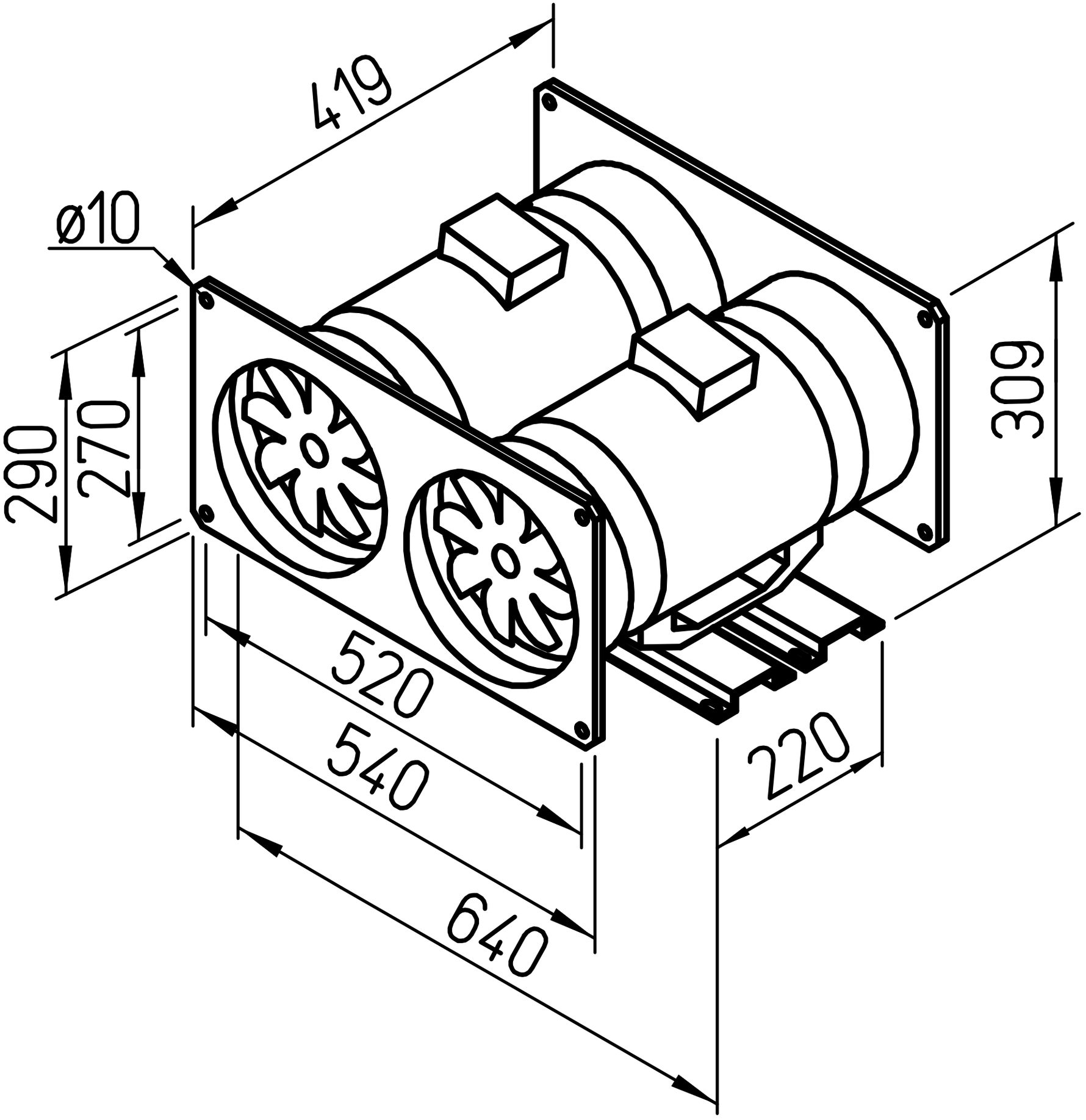
419
ø10
290
270
309
520
540
640
220