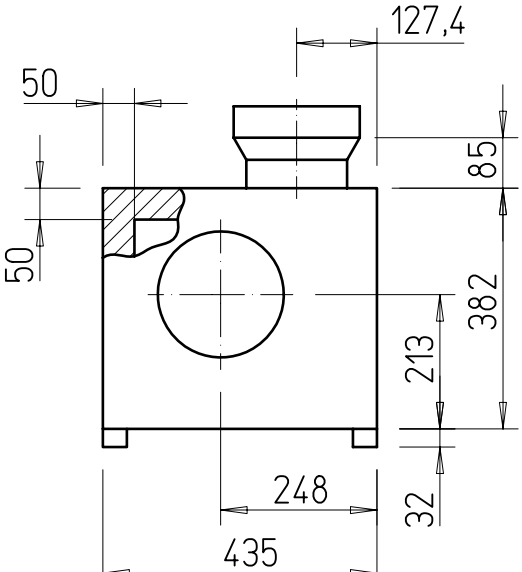
127,4
50
50
85
382
213
32
248
435

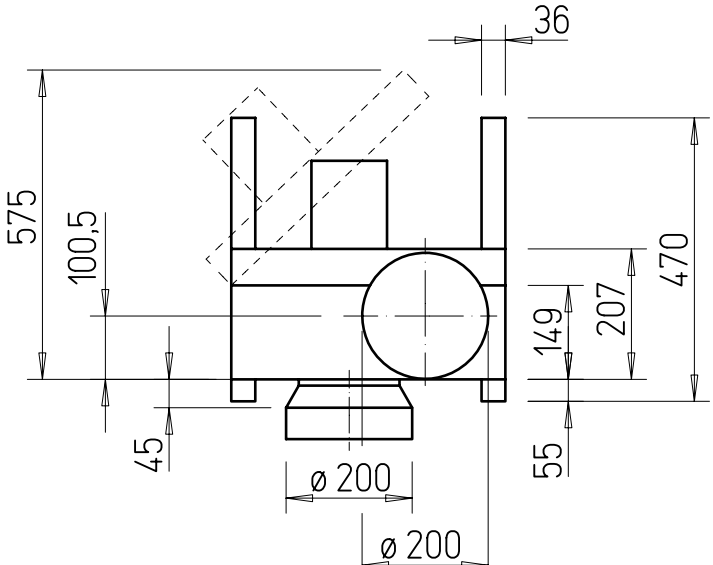
36
575
100,5
45
470
207
149
55
ø 200
ø 200