KWL EC 1800 S Pro (WW), ab Ver. 002 / KWL EC 1400 D Pro (WW), ab Ver. 003

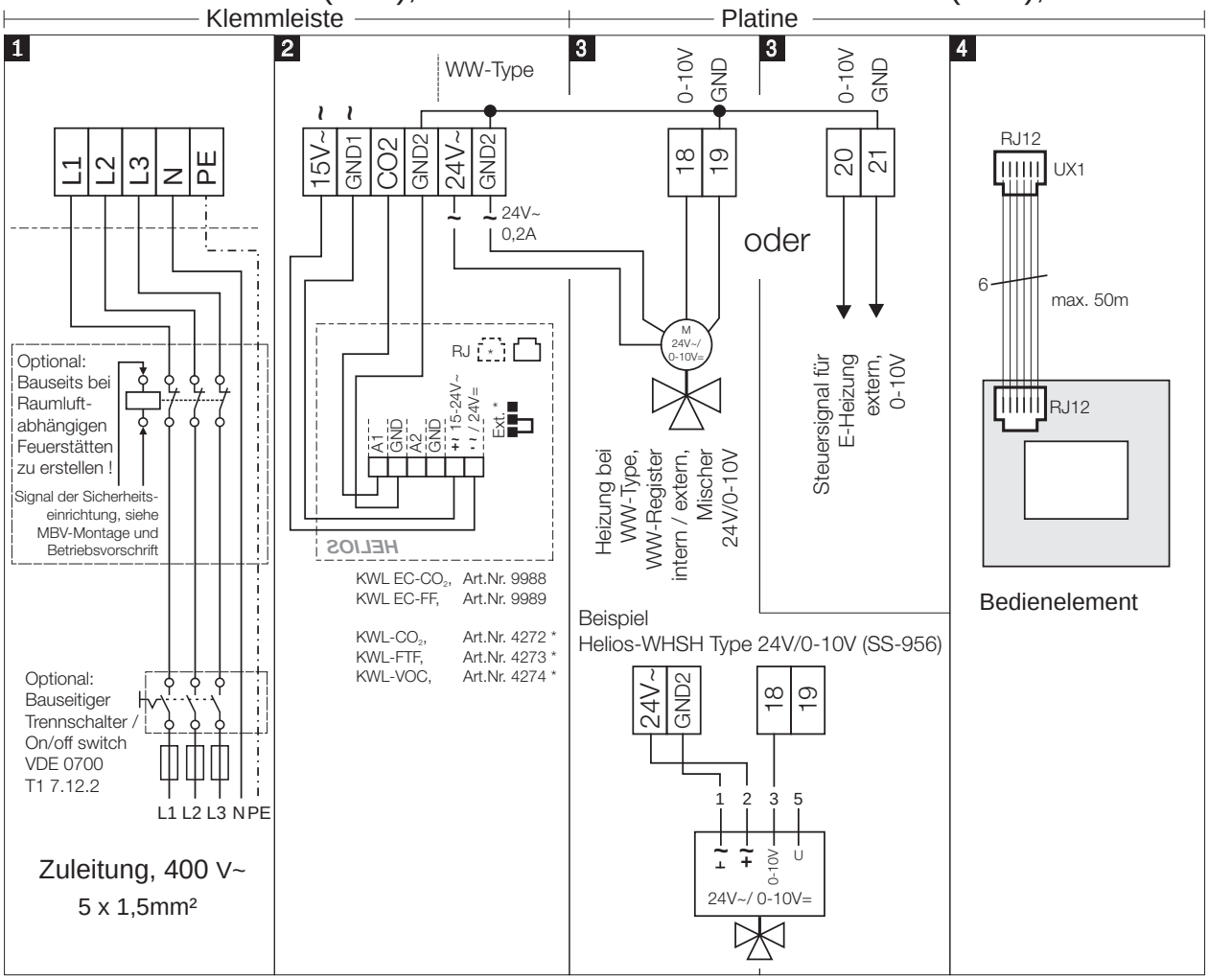

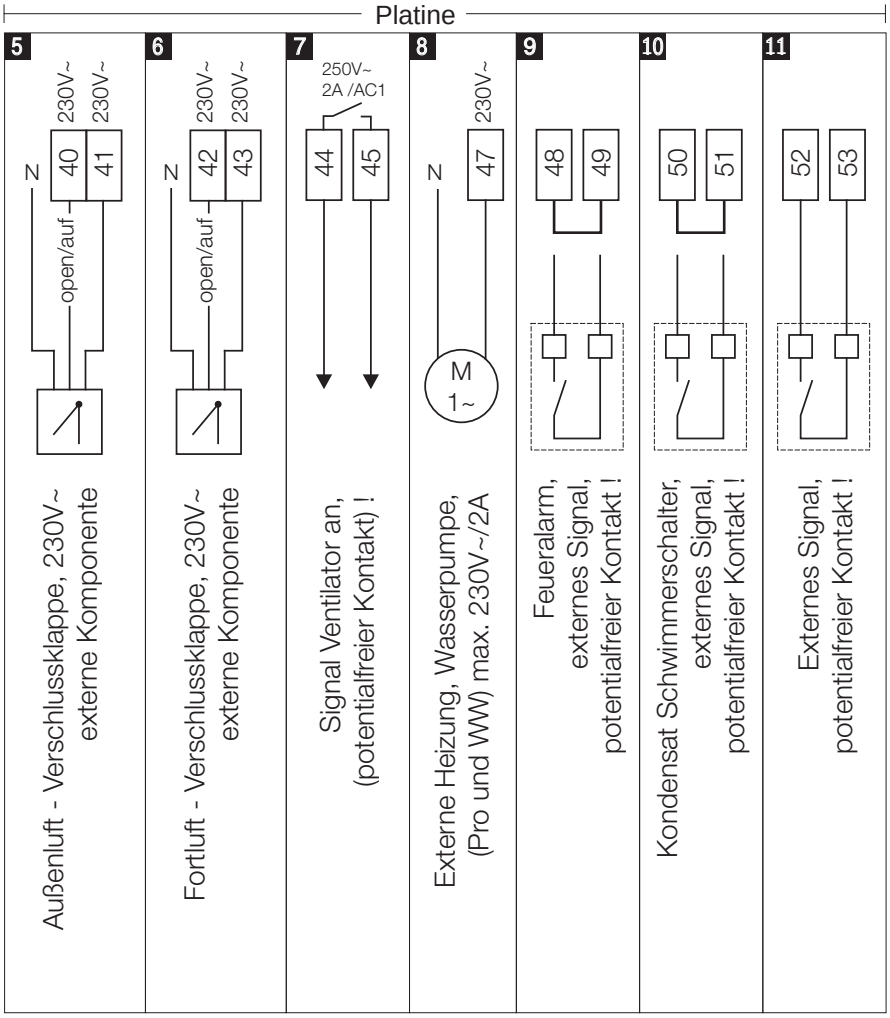

85302 002 SS-1063 02.12.14